Aufbauanleitung

Polsterbett "Sansibar" 160/180/200x200 mit loser Matratze, verstellbar

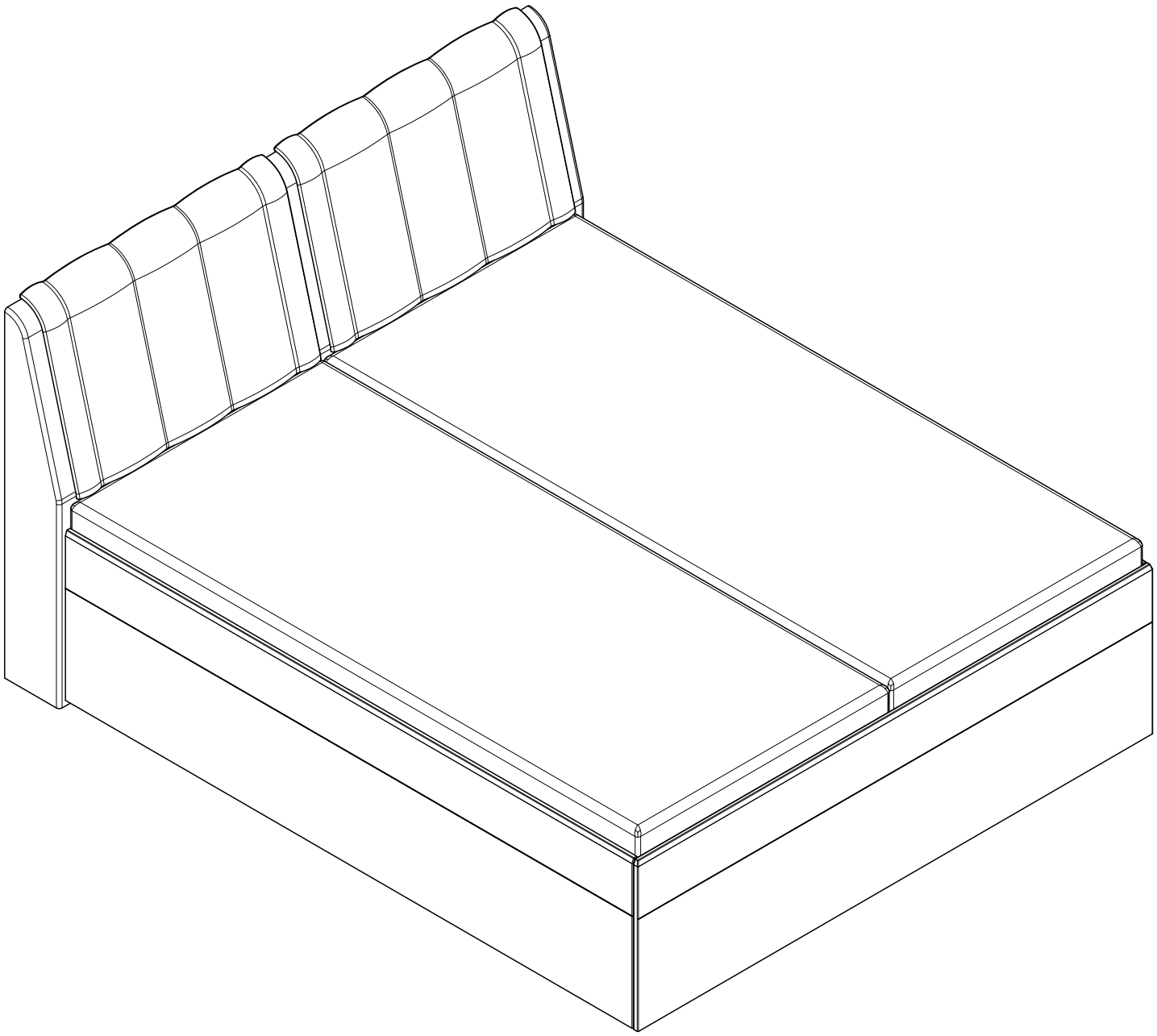

Version_001, 09.11.2017

Aufbau mit
2 Personen

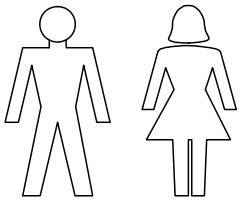

benötigtes
Werkzeug
(nicht mitgeliefert)

Maße in mm

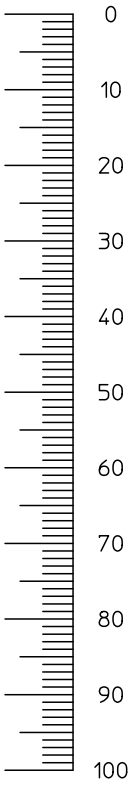

Möglichkeit zum
nachmessen der
Schrauben

Beschlagteile und Zubehör

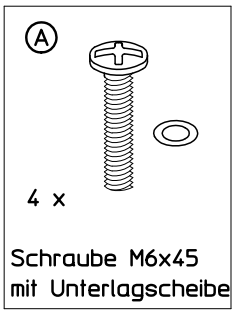

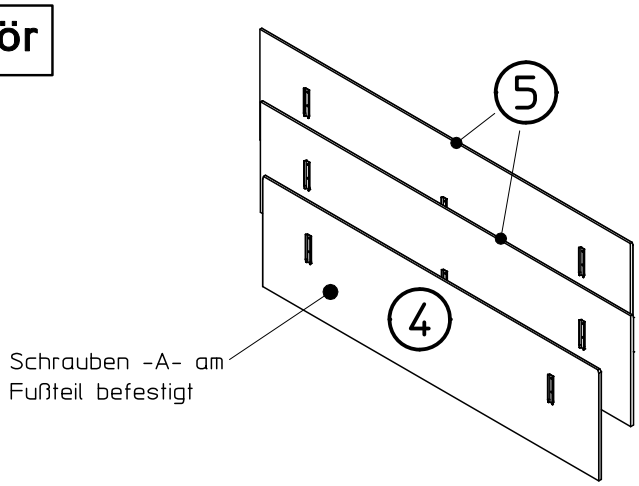

Packstücke

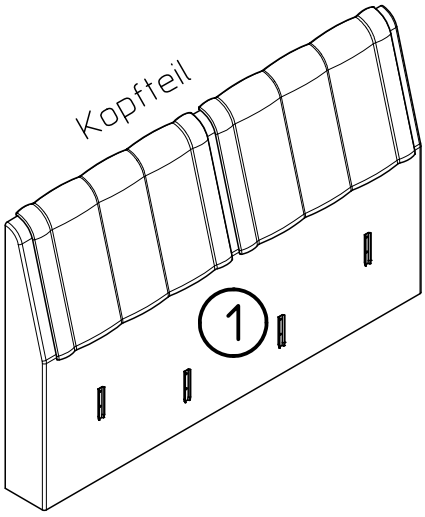

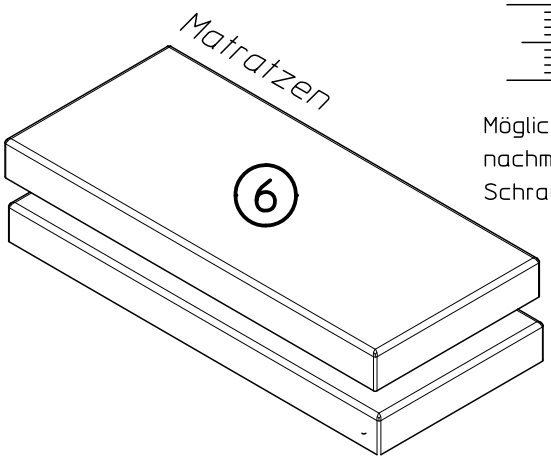

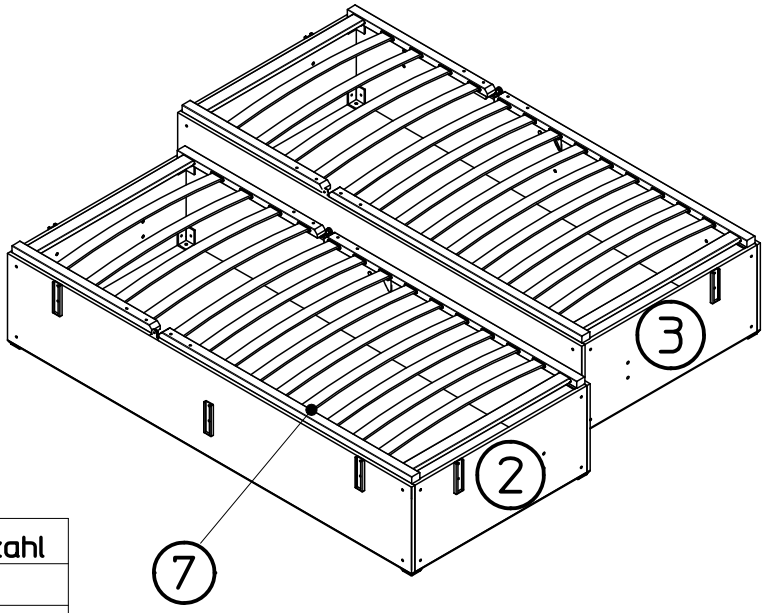

Ersatzteile

Teile-Nr.	Bezeichnung	Anzahl
1	Kopfteil	1
2	Bettkasten-links	1
3	Bettkasten rechts	1
4	Umrandung Fußteil	1
5	Umrandung Seitenteil	2
6	Matratzen	2
7	Rahmen	2

Aufbau – Schritt 1 –

Kopf-, Fußteil einschieben

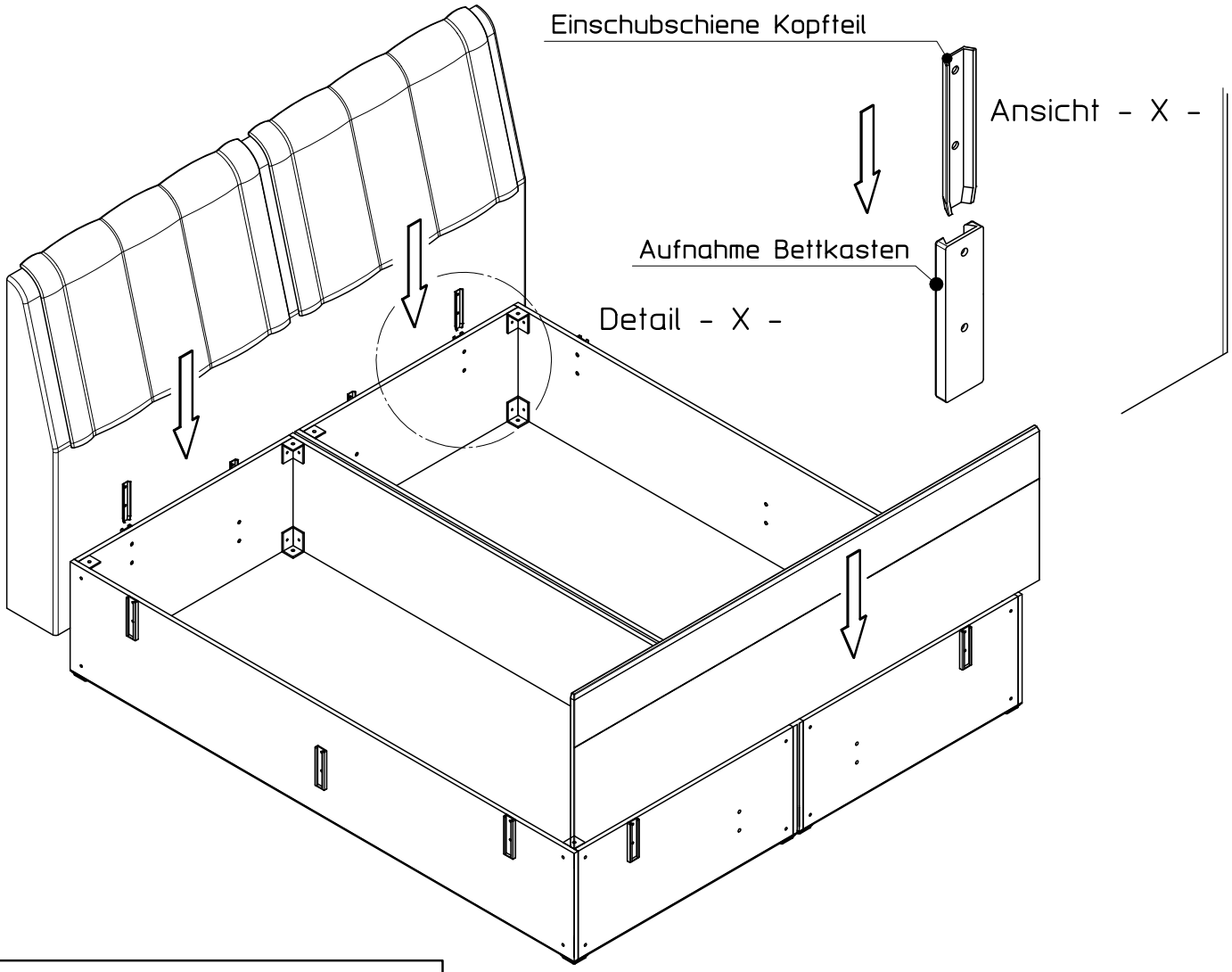

Aufbau – Schritt 2 –

Seitenteile einschieben

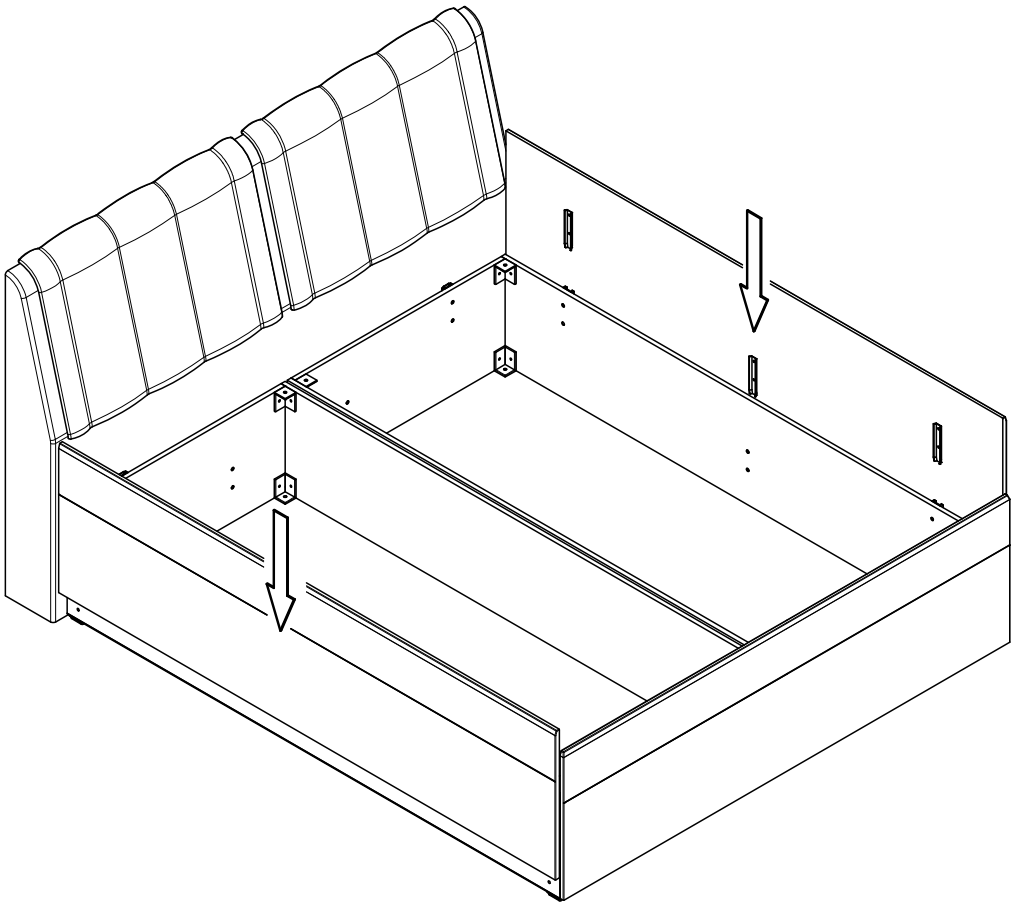

Aufbau – Schritt 3 –

Montage Gasfeder (falls bestellt)

Fußteil hochstellen,
Gasfeder einhängen

mit Flügelmutter
befestigen

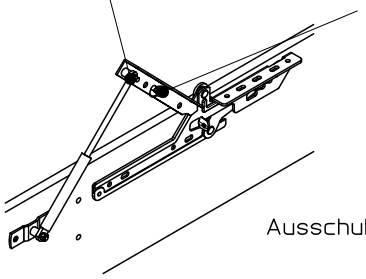

Ausschubkraft 645N

Montage Zugfeder (falls bestellt)

Federposition vor dem Spannen

Federn einhängen
Reihenfolge:

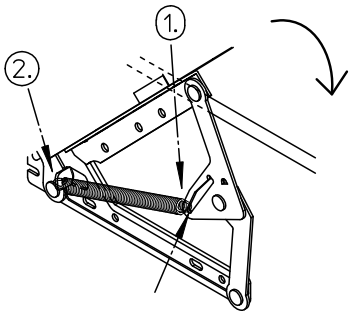

Federposition nach dem Spannen

Federn spannen:

Rost gleichmässig
nach unten drücken, bis
bis Federn hörbar einrasten

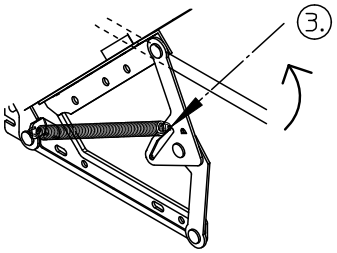

Aufbau – Schritt 4 –

Montagehinweis: Rahmenfußteil hochstellen

Achtung!!!
Bitte keinen Akkuschrauber verwenden!

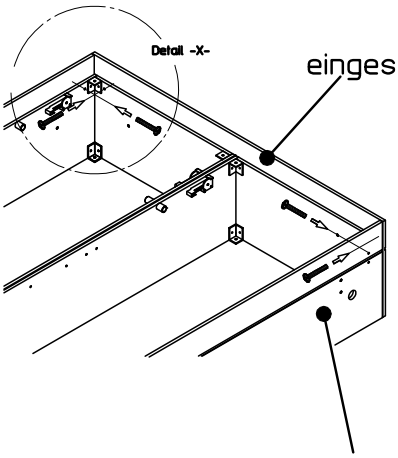

eingeschobenes Fußteil

eingeschobenes Seitenteil

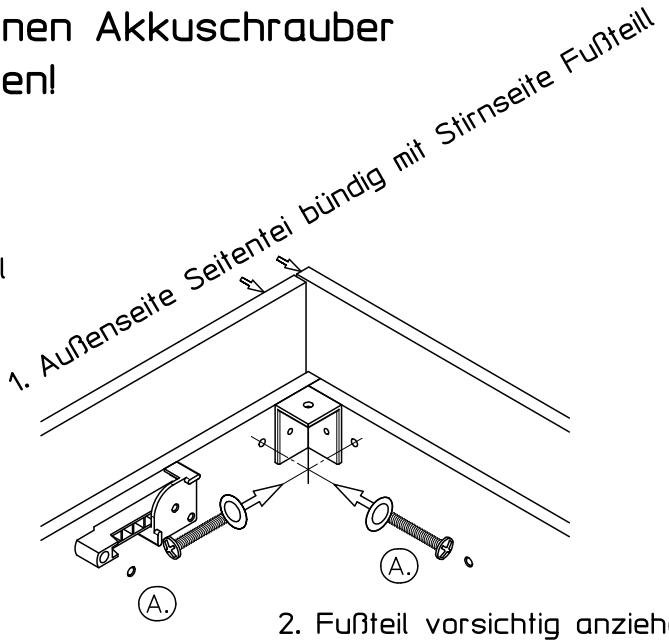

2. Fußteil vorsichtig anziehen

1. Einstellschraube zuerst vorsichtig anziehen bis äußere Seitenfläche des Seitenteils bündig mit Stirnseite des Fußteiles abschließt